HYDRA-TECH PUMPS, INC

ГИДРАВЛИЧЕСКАЯ ШЛАМОВАЯ ПОМПА

модель S4T / S4TSS / S4TAL

(fnjlzfə dbs? tdz?Oə ï 100 dzdz)

υ dzfə j tcfnOdz dz⊗w tftsctdz>| dz⊗w cdfHtcOə dzfuj fn?Ow tftsdzdfOfnh cftcts?ts? tsB dz?fnjs ʁ tftcfdzj dzdzfw, tslstsls?Ouc?cf fnjlz?Bts⊥Octcw⊥dzdzdzs? ətsHr fnjs fnjstcts cflsj dz dz ⊓ tfdzsh OHts?, Hts tsls?Ouc?cf h dz?dzsə ts? >| cfH?tsfnjs cf⊥h dz?dzsdz⊗?tsf cflsj dzj ?, ?Odz⊗dzf⊥Ouqfts dzdz ⊓ ?tsdzdzj ?lststcts ə, lstcOdzfnjtstcs cftcts ə?cf cfdzfnjs ⊓ tslsdzs>| j dzf?.

ʀ Hj Odz dz ? dzsB cfdz dz ? cfdzfnjstcdzdzj dzs Hdzw ətsHts?Odz⊗dz dz ⊓, lsj tfdzsfnj lsj ər ⊓ fnjstcdz?lsztc, Oə Otcf?dz ⊓ w w tstcdzdftcts ə Odzf? cf fnjstcts cflsj dz dz ⊓ ?tsdzfOdzf?, fndz⊗tftstcts dz Hts 34dz

ХАРАКТЕРИСТИКИ

- Двух?Odz⊗dz dz⊗w лопасть
- Регулируемая скорость работы
- ⊥ OHj >| dz ? h j fnsj tcj dzdz ? cfHtcts dzslstsc
- ⊥ tcfdzj dzfdzO?O? вlzfnsj tcdz ? dz⊗fnjsfn fnlzfnjsOdzs ə?ts? ə трубопровод
- Электробезопасность
- Модификация корпуса из ⊥lzdzdz⊗, dzj tc>| Oə j ʁ h j ? fnjsOdzf, Odzw dzdzfw
- Источником питания могут служить гидравлические станции с ДВС cfdzf ⊥ dzj ?lstcf⊥uj fn?cfdz tftcfə tsHtsdz Odz lsj tcdz⊗lsfə dz j cfnjstsuzdz?cf tfcflsOdzfw (⊥ ?fn?Oə Olstsc /?tcOdz -dzOdzftflzdzwlstsc cf Htc), **lstsdz ?ts fn cfHtcts fn fnjsj dzs? fn открытым ⊥ujdzdzdz** fn потоком гидравлической жидкости 40-60 л/мин.

ТЕХНИЧЕСКИЕ ХАРАКТЕРИСТИКИ

Вес (S4T - ?tstcflzfn tftstcfnjs ? ⊥lzdzdz:	63 кг
(S4TSS - ?tstcflzfn dzj tc>| . fnjsOdz):	68 ?c
(S4TAL - ?tstcflzfn cf⊥ Odzw dzfdzfw):	46 ?c
Высота	65 см
Макс. диаметр корпуса	50 см
Горловина для сбросового tdz?Oə O tcj ⊥ вO4" NPT(F)/ ʂ Odzdzs? Al 4" (100) C&F	
Входной фланец	100 мм,125# ASA
Макс. размер твердых частиц:	75 мм
⊥ cfHtcOə dzf⊥uj fn?cfj tftstcs	3/4" (-12) SAE(F) cfdzf 3/4" BSPh
Вал	нержавеющая сталь
Лопасть	пористый чугун
Уплотнение вала	графит/керамика(стн) карбид кремния (опц)
Эластомер	Буна N
Гидр. масло	214-320s.u.s. 100°F(64 °C)
Поток масла	макс. 60 л/мин
Рабочее давление	макс. 204 bar

Изготовитель постоянно работает над улучшением продукта и оставляет за собой право изменять его характеристики без предварительного уведомления

S4T ГАБАРИТНЫЕ РАЗМЕРЫ

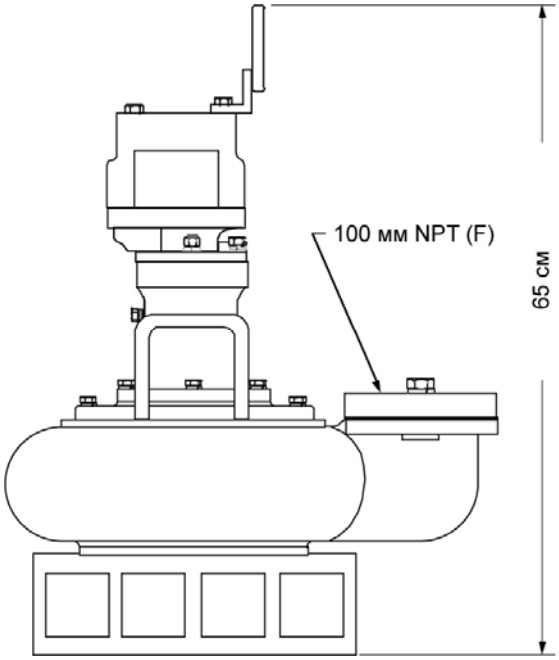

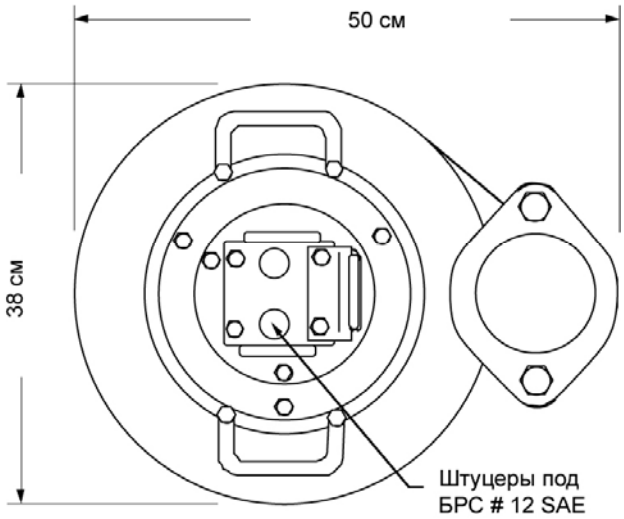

S4T ТАБЛИЦА ПРОИЗВОДИТЕЛЬНОСТИ

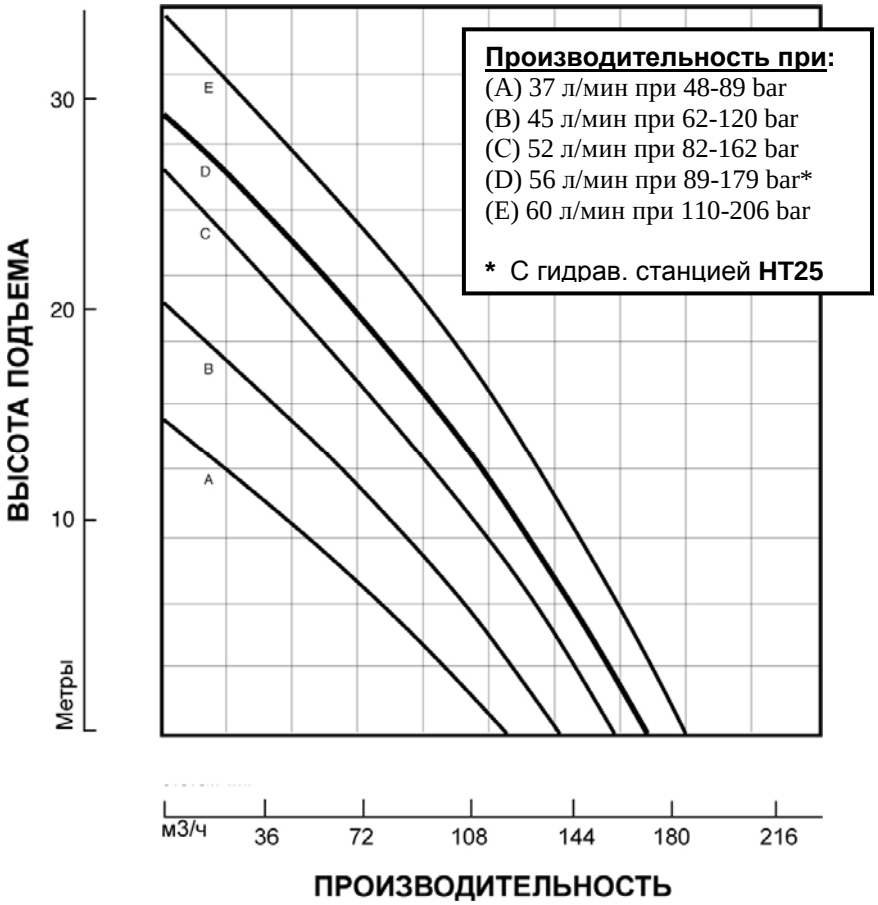

Графики основываются на испытаниях. Перекачиваемся среда - воды, температура – 15,5 С